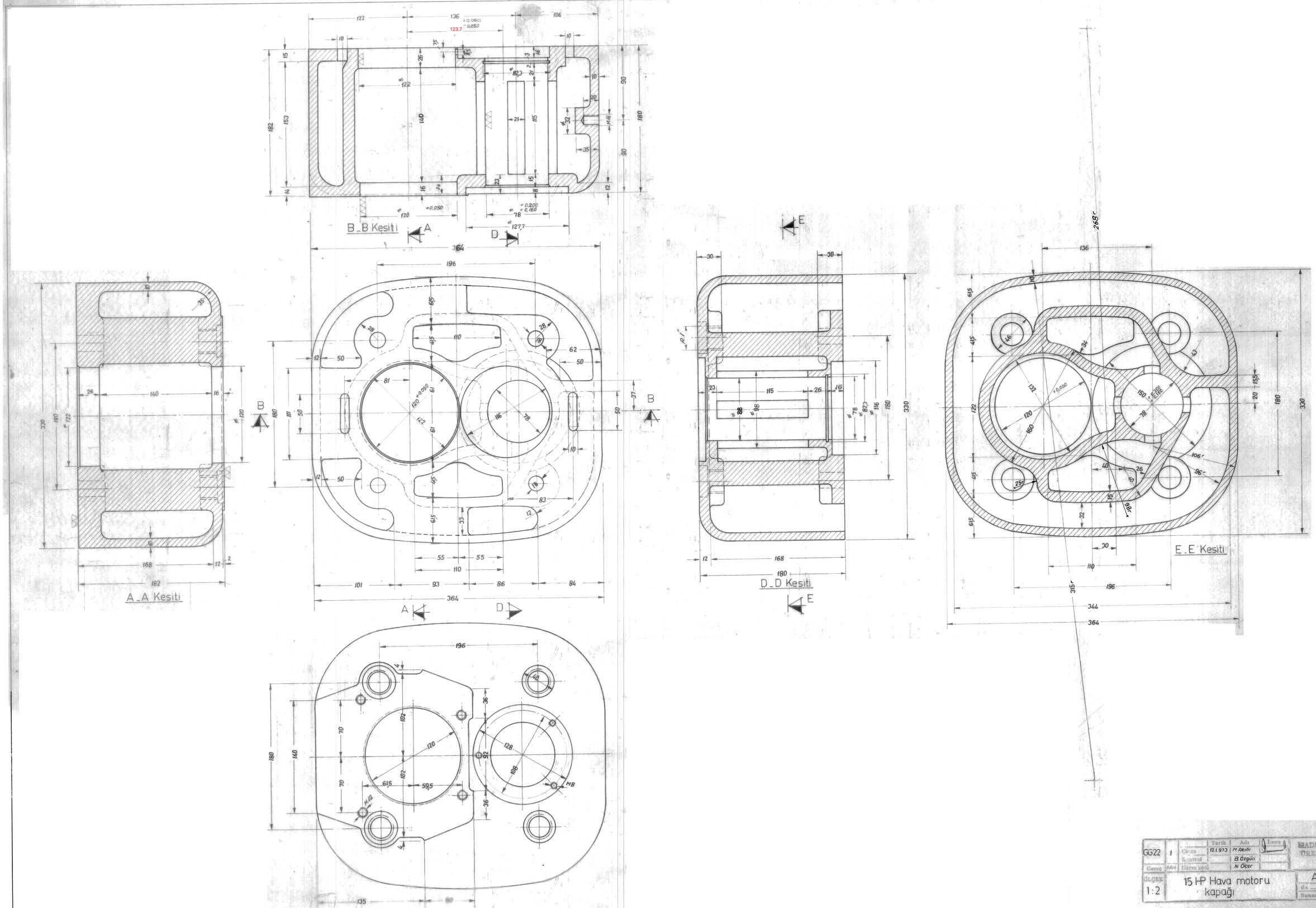

GG22	1	Çizen	Tarih 12.1.973	Adı M.Akıllı	İmza	MADEN MAKİNALARI ÜRETİM İŞLETME MÜESSESESİ
		Kontrol		B.Özgün		
Gereç	Adet	Norm kod		N.Ölçer		
ÖLÇEK 1:2		15 HP Hava motoru kapağı				A_390_13
						Ad ..... Yerine
						Bunun yerine .....

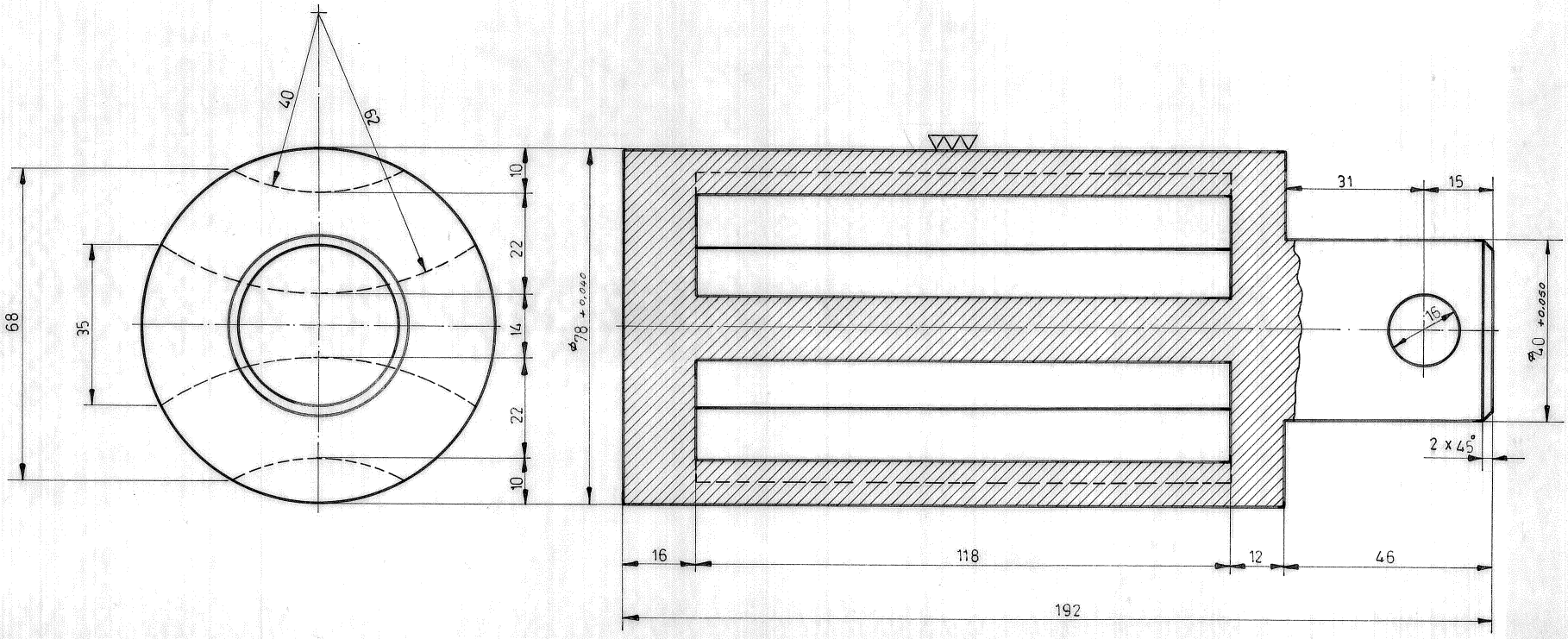

			Tarih	Adı	İmza	
Ge. 22.91	1	Çizen	27-2-73	M. Özcer		MADEN MAKİNALARI ÜRETİM İŞLETMESİ MÜESSESESİ
Gereç	Adet	Kontrol	" " "	B. Özgün		
		Normalleştiren		N. Ölçer		
ÖLÇEK 1:1		15 HP. HAVA MOTORU VANASI				A - 390 - 21
						Bu ..... Yerine geçti. Bunun yerine ..... geçti.

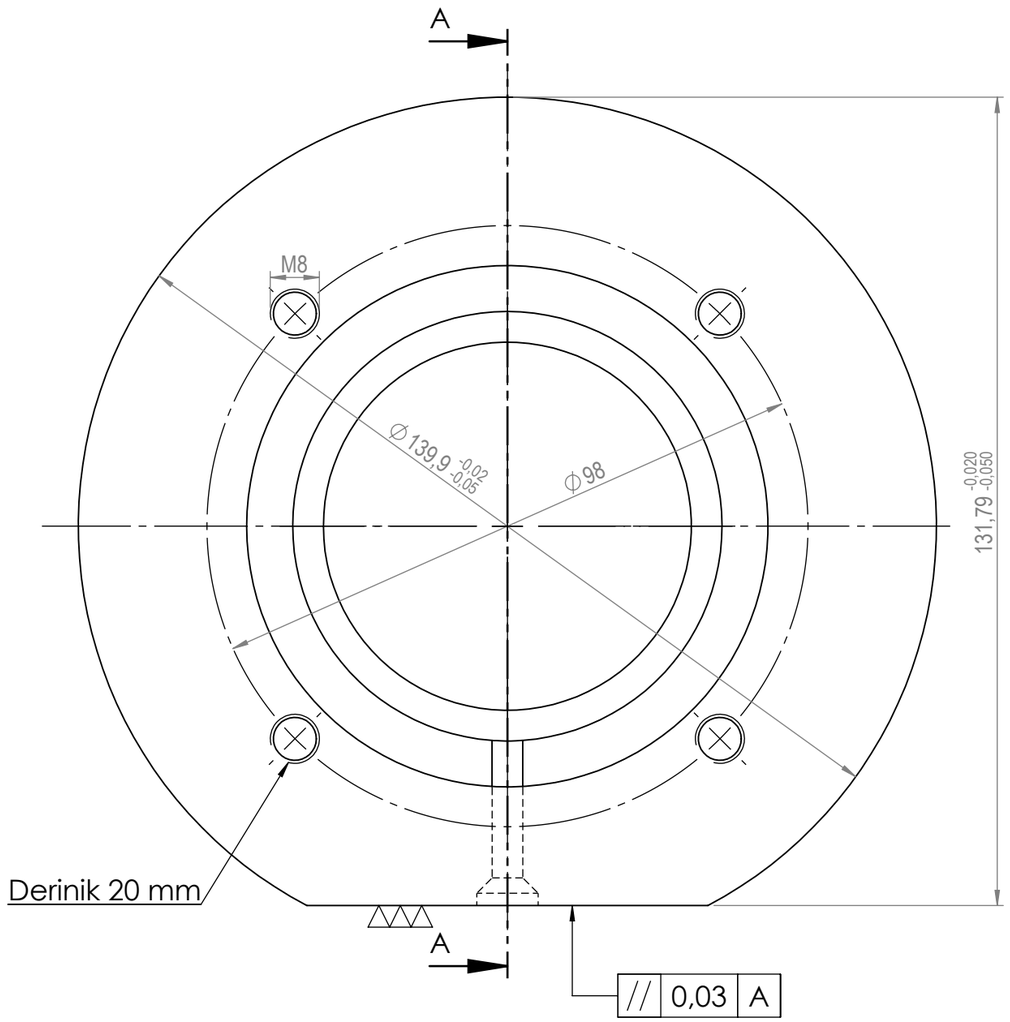

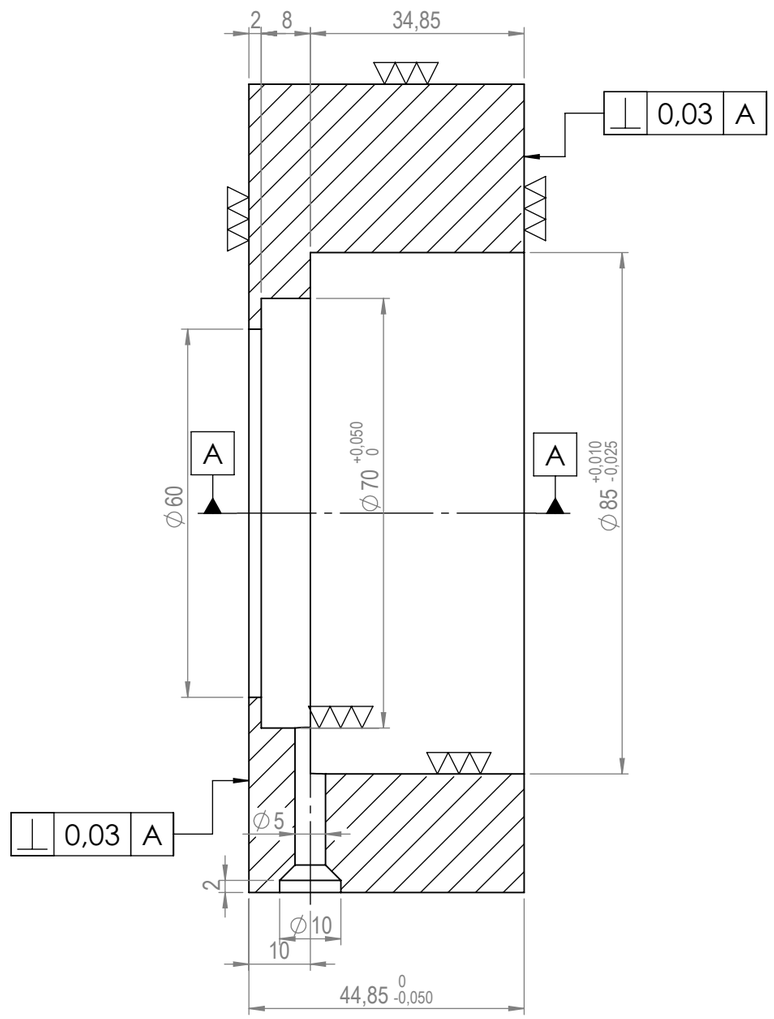

KESİT A-A

Isıl işlem sonu sertlik değeri HRC=56 ± 2

	Tarih	Adı	İmza	Sayı	Gereç	TTK MADEN MAKİNALARI FABRİKA İŞLETME MÜDÜRLÜĞÜ
Çizen	04.12.2012	D.KİVİK		1	GG 25	
Kontrol	13.02.2025	M.KORKMAZ				
St.kontrol	13.02.2025	K.ÇELİK				
Ölçek 1:1	15 HP HAVA MOTORU RULMAN YATAĞI					Resim no A-390-26-c¹

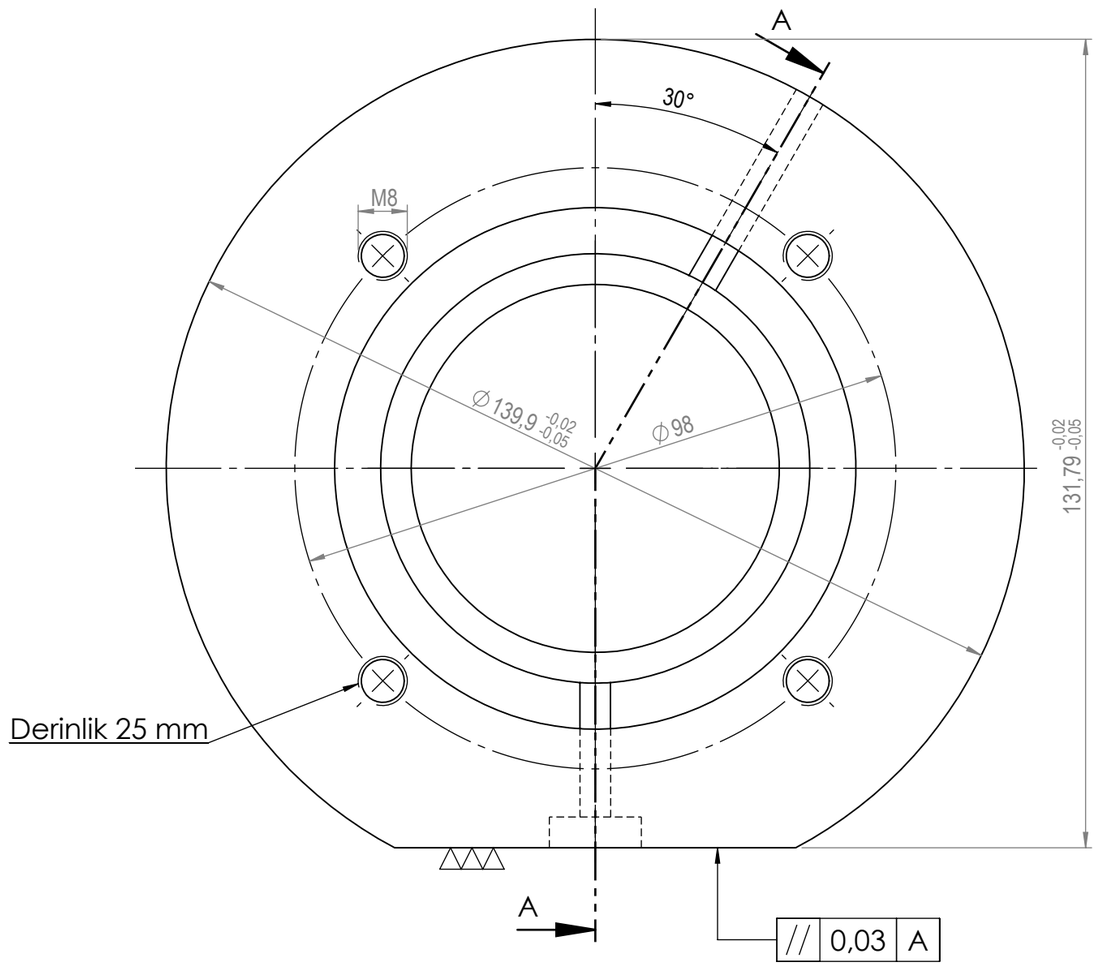

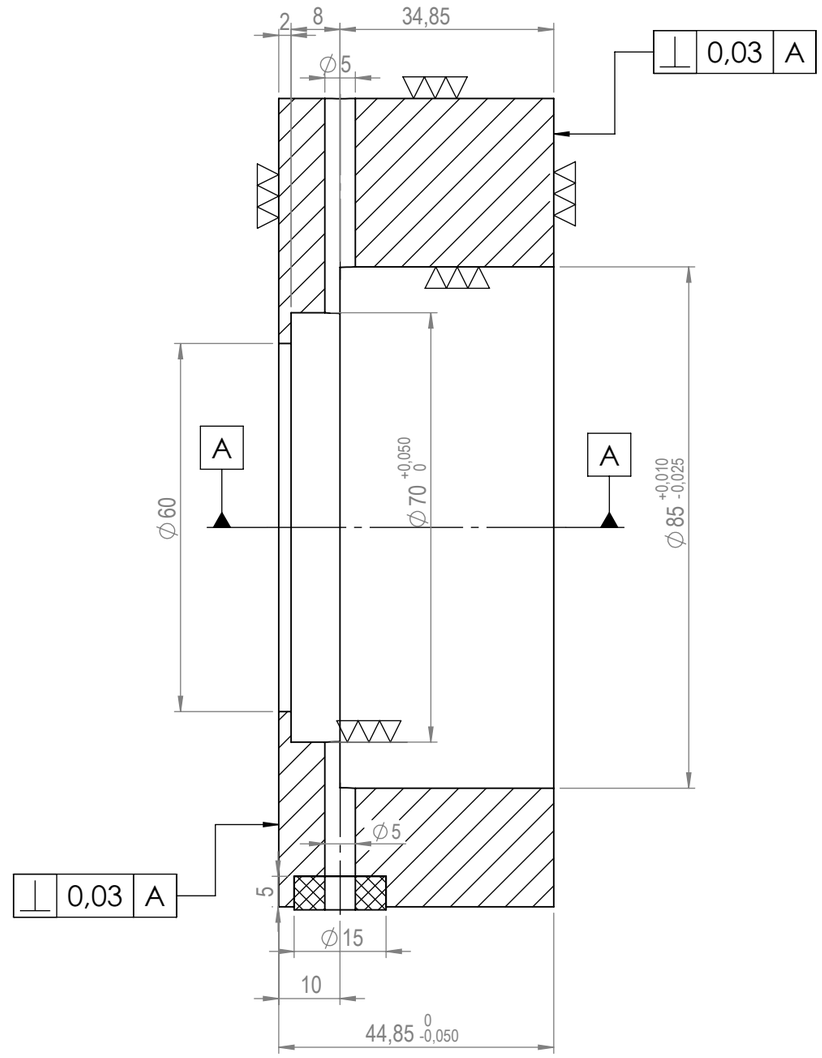

KESİT A-A

Isıl işlem sonu sertlik değeri HRC=56 ± 2

	Tarih	Adı	İmza	Sayı	Gereç	TTK MADEN MAKİNALARI FABRİKA İŞLETME MÜDÜRLÜĞÜ
Çizen	04.12.2012	D.KİVİK		1	GG 25	
Kontrol	13.02.2025	M.KORKMAZ				
St.kontrol	13.02.2025	K.ÇELİK				
Ölçek 1:1	15 HP HAVA MOTORU RULMAN YATAĞI					Resim no A-390-26-d¹